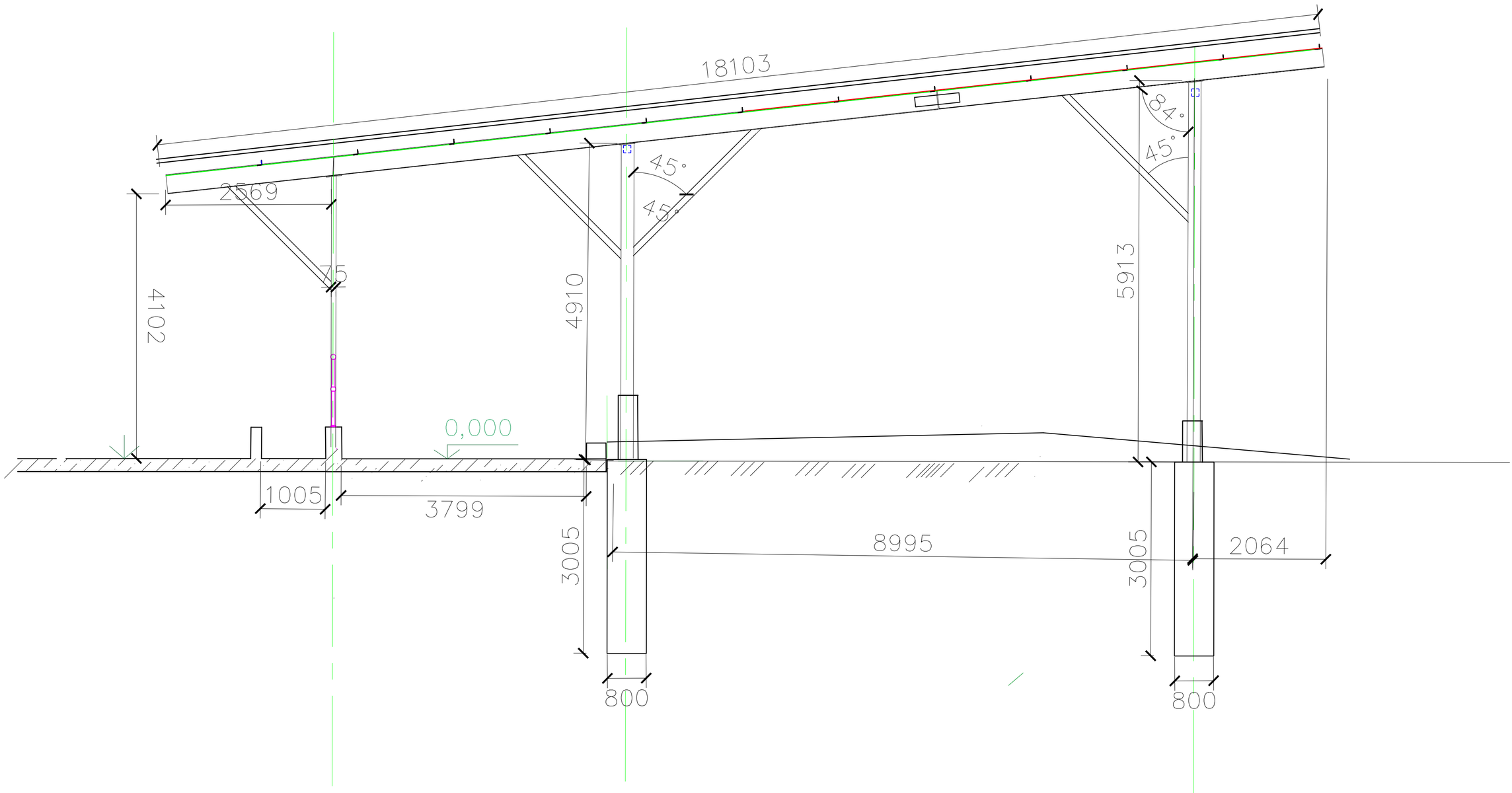
18103
2569
45°
45°
84°
45°
4102
4910
5913
0,000
1005
3799
8995
3005
3005
2064
800
800